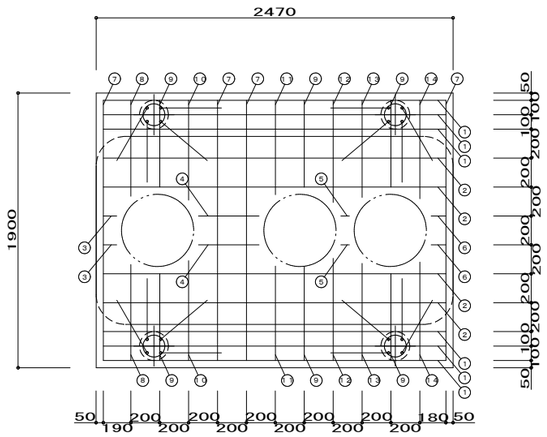

スラブ配筋図　１／３０

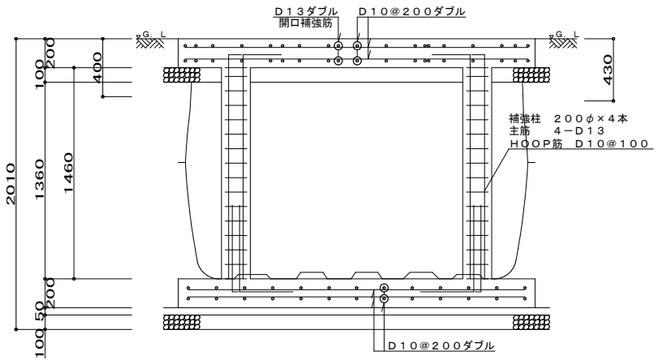

軸方向断面配筋図　１／３０

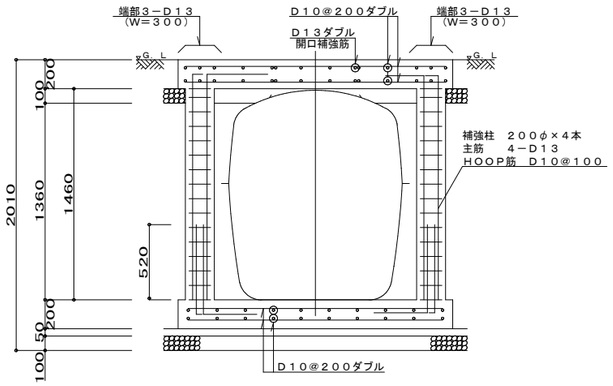

周方向断面配筋図　１／３０

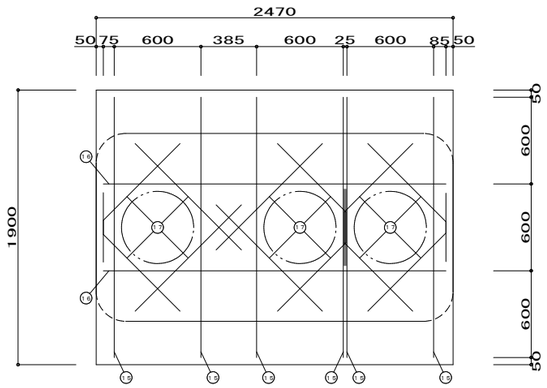

スラブ開口配筋図　１／３０

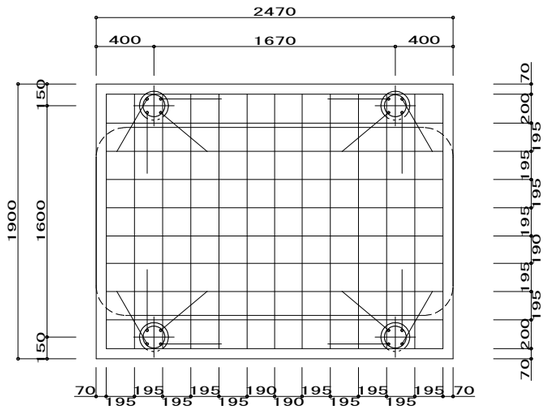

ベース配筋図　１／３０

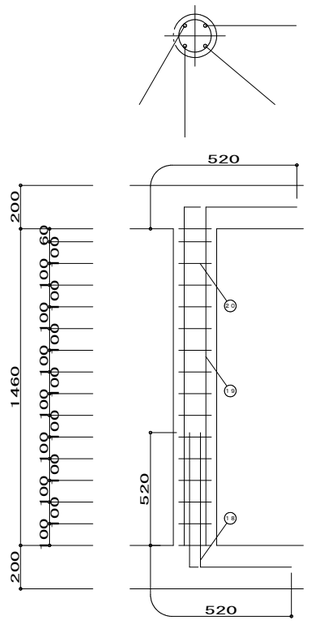

補強柱配筋図　１／２０

一　般　事　項	
コンクリート	Ｆｃ＝２１Ｎ／ｍｍ２
鉄　　筋	ＳＤ２９５Ａ
鉄筋かぶり	スラブ　４０
	ベース　６０
定着及継手	４０ｄ
地　　業	砕石又はＲＣ　４０～０

スラブ鉄筋リスト

Ｎｏ	名称	鉄筋径	長さ（mm）	本数
①	軸方向（長辺）	Ｄ１３	２３７０	１２
②	軸方向（長辺）	Ｄ１０	２３７０	８
③	軸方向（長辺）	Ｄ１０	１００	４
④	軸方向（長辺）	Ｄ１０	４２０	４
⑤	軸方向（長辺）	Ｄ１０	６０	４
⑥	軸方向（長辺）	Ｄ１０	１１０	４
⑦	周方向（短辺）	Ｄ１０	１８００	８
⑧	周方向（短辺）	Ｄ１０	６７０	４
⑨	周方向（短辺）	Ｄ１０	６００	１２
⑩	周方向（短辺）	Ｄ１０	７００	４
⑪	周方向（短辺）	Ｄ１０	６６０	４
⑫	周方向（短辺）	Ｄ１０	７１０	４
⑬	周方向（短辺）	Ｄ１０	６８０	４
⑭	周方向（短辺）	Ｄ１０	６９０	４
⑮	開口補強筋	Ｄ１３	１８００	１２
⑯	開口補強筋	Ｄ１３	２３７０	４
⑰	開口補強筋	Ｄ１３	１０４０	２４

補強柱鉄筋リスト

Ｎｏ	名称	鉄筋径	長さ（mm）	本数
⑱	ベースアンカー筋	Ｄ１３	１０４０	１６
⑲	主筋	Ｄ１３	１９８０	１６
⑳	ＨＯＯＰ筋	Ｄ１０	９００	６４

ベース鉄筋リスト

	名称	鉄筋径	長さ（mm）	本数
	軸方向（長辺）	Ｄ１０	２３３０	２０
	周方向（短辺）	Ｄ１０	１７６０	２６

鉄筋重量リスト

鉄筋径	単位重量（kg／m）	総長（m）	重量（kg）
Ｄ１０	０．５６０	２０９．７２	１１７
Ｄ１３	０．９９５	１３２．８０	１３２
		総重量（kg）	２４９

名　称	ＣＡ－１０　乗用車荷重			
	配筋図			
設計年月日	設　計	検　図	図　番	縮　尺
２０１７・０１・	＊＊＊	＊＊＊	＊＊＊＊＊＊＊＊＊＊	１／３０