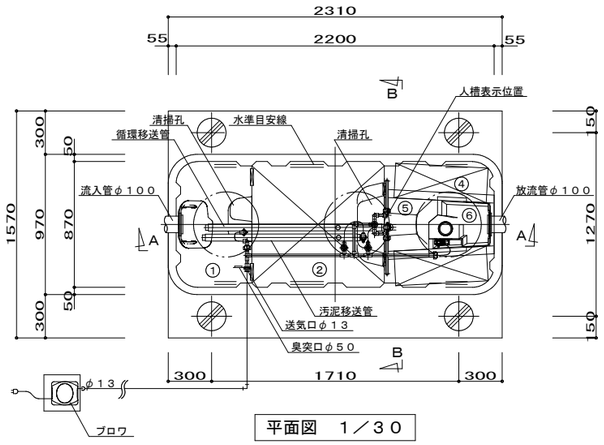

平面図　１／３０

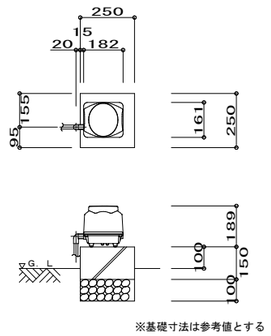

ブロワ　平・断面図　１／２０

仕　様　表

設計番号					
型式名称	ＣＡ－７型				
処理対象人員	７人				
汚水量	１．４０ｍ３／ｄ				
流入水質	ＢＯＤ２００ｍｇ／Ｌ	ＣＯＤ１００ｍｇ／Ｌ	Ｔ－Ｎ　４５ｍｇ／Ｌ	ＳＳ　１６０ｍｇ／Ｌ	
放流水質	ＢＯＤ　２０ｍｇ／Ｌ	ＣＯＤ　３０ｍｇ／Ｌ	Ｔ－Ｎ　２０ｍｇ／Ｌ	ＳＳ　１５ｍｇ／Ｌ	

①	沈殿分離槽	有効容量	０．４４７	ｍ３
②	嫌気ろ床槽	有効容量	０．８４２	ｍ３
③	ピークカット部	有効容量	０．１７０	ｍ３
④	接触ろ床槽	有効容量	０．４１５	ｍ３
⑤	処理水槽	有効容量	０．２２８	ｍ３
⑥	消毒槽	有効容量	０．０１５	ｍ３
総　容　量		有効容量	２．１１７	ｍ３

機　器　装　置　仕　様				
嫌気ろ床槽ろ材（円筒状）	ＰＰまたはＰＥ		充填率	４３％
接触ろ床槽ろ材（ロール状）	ＰＰまたはＰＥ		充填率	６１％
接触ろ床槽ろ材（板状）	ＰＰまたはＰＥ		充填率	２１％
ブロワ	９０Ｌ／ｍｉｎ	φ１３	連続運転	１台
槽本体	ＦＲＰ			
パイプ類	ＰＶＣ、ＰＰまたはＰＥ			
マンホール	プラスチック又は鋳鉄			
消毒剤	固形塩素剤			

配管仕様

露出配管（ブロワ廻り）	ＶＰ
土中配管	φ４０以下～ＶＰ・φ５０以上～ＶＵ
槽内配管	メーカー仕様

注１）上部は乗用車荷重とする。
注２）機器電源は単相１００Ｖとする。
注３）図中の”Ｇ．Ｌ”は浄化槽位置での仕上げレベルを示す。
注４）浄化槽からブロワまでの距離は５ｍ以内とする。
注５）流入管・放流管工事は別途とする。又接続工事は浄化槽工事範囲外とする。
注６）臭突管工事は別途とする。又接続工事は浄化槽工事範囲外とする。
注７）ブロワ付近にコンセント×１を設置のこと。設置は浄化槽工事範囲外とする。
注８）岩掘削工事、杭工事、地盤改良工事、ウェルポイント工事は別途とする。

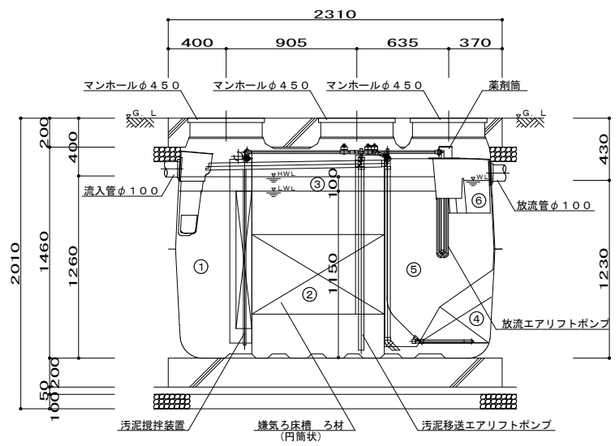

Ａ－Ａ断面図　１／３０

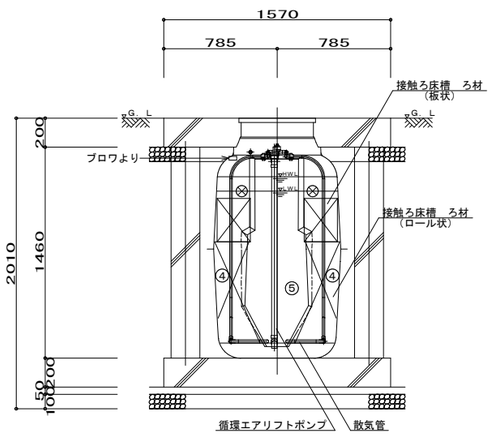

Ｂ－Ｂ断面図　１／３０

施工高さ範囲

項　　目	嵩上げ高さ	流入管底	放流管底	施工全高
最小寸法（この図面）	１００Ｈ	Ｇ．Ｌ－４００	Ｇ．Ｌ－４３０	２０１０Ｈ
最大寸法	３００Ｈ	Ｇ．Ｌ－６００	Ｇ．Ｌ－６３０	２２１０Ｈ

注）製品全高は、製品規格で＋１０、－２０mmの公差があります。
　　流入・放流管底は、製品規格で製品全高に対し±１０mmの公差があります。

名　称	ＣＡ－７　乗用車荷重			
	構造図			
設計年月日	設　計	検　図	図　番	縮　尺
２０１５・０９・	＊＊＊	＊＊＊	＊＊＊＊＊＊＊＊＊＊	１／３０